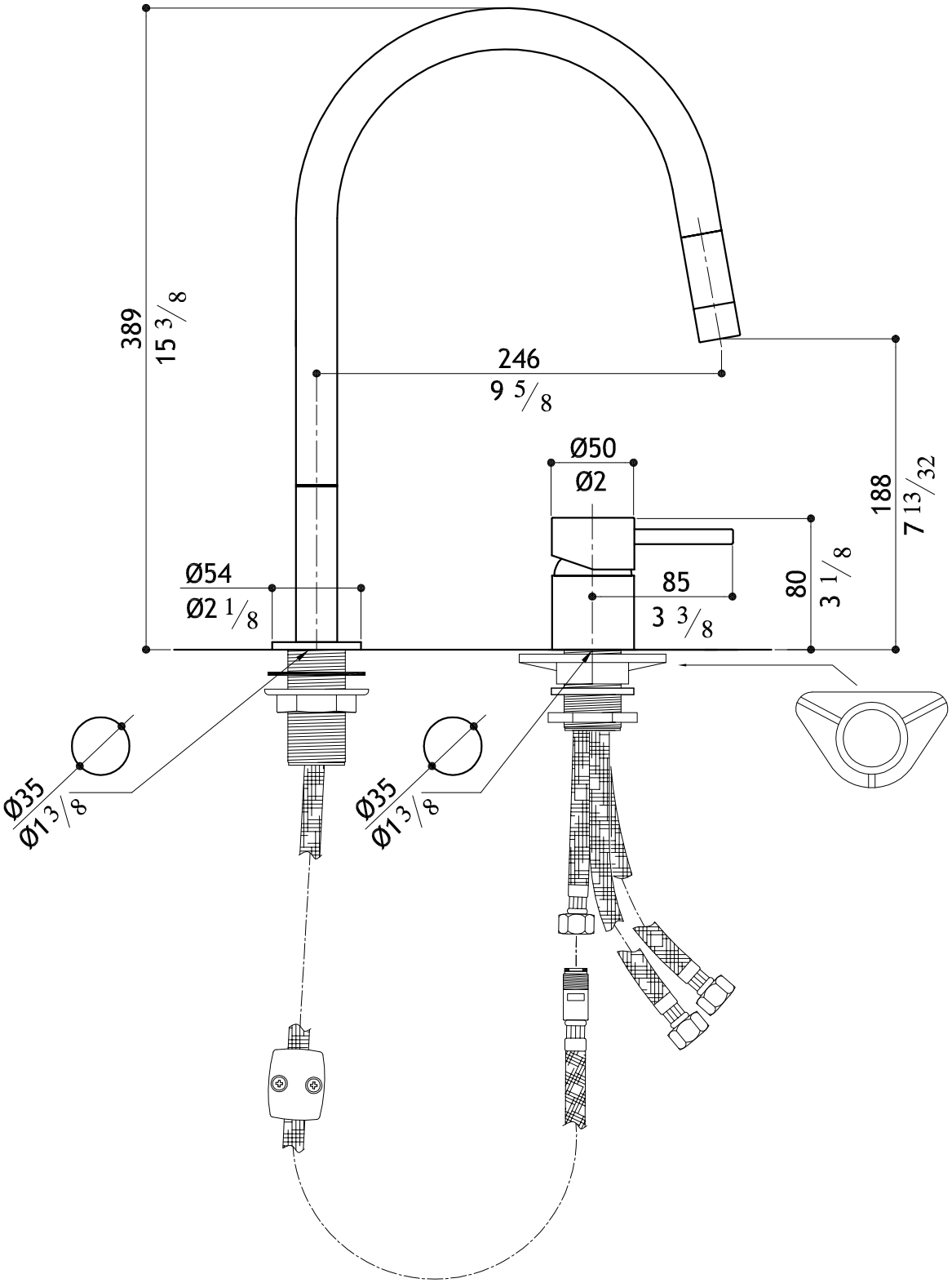
389
15 3/8
246
9 5/8
Ø50
Ø2
188
7 13/32
Ø54
Ø2 1/8
85
3 3/8
80
3 1/8
Ø35
Ø1 3/8
Ø35
Ø1 3/8

MGS

F2 RE